Franco&Fils
FABRICANT D'APPAREILS PARA-MÉDICAUX
R.C. Nevers B 691880454 - S.A Capital 43 200 €
SIEGE SOCIAL :
Z.I. NATIONAL 7
58320 POUGUES-LES-EAUX
Tél. 03 86 68 83 22
Fax : 03.72.27.97.26
Site : www.francofils.com
E-mail : info@francofils.com
N° INTRACOMMUNAUTAIRE FR 66691880454 - NAF 3250 A

MANUEL D'UTILISATION

TABLE SIMPLEX LUXE MULTIPRODECLIVE
Réf TF1-494

FRANCO & Fils
CONSTRUCTEUR
760 AVENUE DE PARIS
58320 POUGUES LES EAUX
Tél : 03-86-68-83-22
www.francofils.com - infos@francofils.com

Numéro GTIN/UDI-DI : **3760346101133**
Préfixe GTIN : 376034610
BASIC UDI/DI : 37603461TF1-4945B

Franco&Fils
FABRICANT D'APPAREILS PARA-MÉDICAUX
R.C. Nevers B 691880454 - S.A Capital 43 200 €

SIEGE SOCIAL :
Z.I. NATIONAL 7
58320 POUGUES-LES-EAUX
Tél. 03 86 68 83 22
Fax : 03.72.27.97.26
Site : www.francofils.com
E-mail : info@francofils.com
N° INTRACOMMUNAUTAIRE FR 66691880454 - NAF 3250 A

DECLARATION CE DE CONFORMITE CONFORMEMENT

Aux Annexes I et VII DU DECRET N° 95-282 DU CODE DE LA SANTE PUBLIQUE

(Annexes I et VII de la Directive 93/42 CEE)

ANNEXE I : *par l'arrêté du 20 avril 2006 fixant les conditions de mise en œuvre des exigences essentielles applicables aux dispositifs médicaux, prix en application de l'Article* ***R. 5211-24*** *du code de la santé publique.*
ANNEXES VII : *par l'arrêté du 20 avril 2006 fixant les règles de classification des dispositifs médicaux, pris en application de l'Article* ***R. 5211-7*** *du code de la santé publique,*
Par l'arrêté du 20 avril 2006 fixant les modalités d'application des procédures de certification de la conformité définies aux articles ***R. 5211-39 à R. 5211-52****, pris en application de l'article* ***R. 5211-53*** *du code de la santé publique.*

Numéro GTIN/UDI-DI : **3760346101133**
Préfixe GTIN : 376034610
BASIC UDI/DI : 37603461TF1-4945B

TABLE SIMPLEX LUXE MULTIPRODECLIVE
Réf TF1-494

Je soussigné, Monsieur FRANCO Pierre, P.D.G. de la société FRANCO & Fils, Zone Industrielle - RN7 - 58320 POUGUES LES EAUX, assure et déclare que les dispositifs médicaux dont la liste est annexée appartiennent à la classe 1 et satisfont aux dispositions du décret qui leur sont applicables.

De ce fait je m'estime remplir les obligations des exigences essentielles selon les annexes II et VII de la directive 93/42 CEE.

à Pougues Les Eaux, le 12/02/2024

Mr FRANCO Pierre
P.D.G.

Franco&Fils
FABRICANT D'APPAREILS PARA-MÉDICAUX
R.C. Nevers B 691880454 - S.A Capital 43 200 €

SIEGE SOCIAL :
Z.I. NATIONAL 7
58320 POUGUES-LES-EAUX
Tél. 03 86 68 83 22
Fax : 03.72.27.97.26
Site : www.francofils.com
E-mail : info@francofils.com
N° INTRACOMMUNAUTAIRE FR 66691880454 - NAF 3250 A

Certificat de Conformité U.E. défini à l'annexe XII du règlement (UE) 2017/745.

Règlement (UE) 2020/561 2017/745 du Parlement européen et du Conseil du 5 avril 2017 relatif aux dispositifs médicaux, modifiant la directive 2001/83/CE, le règlement (CE) n° 178/2002 et le règlement (CE) n° 1223/2009 et abrogeant les directives du Conseil 90/385/CEE et 93/42/CEE (JO L 117 du 5.5.2017, p. 1-175)

Numéro GTIN/UDI-DI : **3760346101133**
Préfixe GTIN : 376034610
BASIC UDI/DI : 37603461TF1-4945B

TABLE SIMPLEX LUXE MULTIPRODECLIVE
Réf TF1-494

Je soussigné, Monsieur FRANCO Marc Olivier, P.D.G. de la société FRANCO & Fils, Zone Industrielle - RN7 - 58320 POUGUES LES EAUX, assure et déclare que les dispositifs médicaux dont la liste est annexée appartiennent à la classe 1 et satisfont aux dispositions du règlement qui leur sont applicables.

De ce fait je m'estime remplir les obligations des exigences essentielles du règlement (UE) 2017/745

à Pougues Les Eaux, le 12/02/2024

Mr Marc Olivier FRANCO

FICHE DESCRIPTIVE

La différence entre les références réside uniquement dans la forme de la matelassure et dans la densité du capitonnage.
La conception de l'ensemble châssis métallique est toujours la même sur cet ensemble, et il est possible suivant le choix du client de rajouter certaines options spécifiques.

FONCTION : Table - Divan d'examen à Hauteur Variable équipé d'un moteur électrique marqué CE.

NOM COMMERCIAL : FRANCO & Fils

UTILISATION : permet d'installer un patient en position basse et de l'amener à la hauteur désirée par le praticien pour un examen.

DESTINATION : Kinésithérapeutes - Centres de Rééducation
Hôpitaux - Médecins

Critères utilisés pour les règles de classification :
- définies par l'annexe IX du Livre V bis.

Durée : utilisation temporaire
Normalement destinée à être utilisée en continu pendant moins de 60 minutes : le système sert simplement à mettre un patient à hauteur désirée.
(Temps alloué pour la manœuvre : 2 minutes)

Critères utilisés pour les règles de classification :
Définies par l'annexe IX du livre V bis.

Durée : utilisation temporaire pendant moins de 60 minutes.

CLASSIFICATION : CLASSE 1
Règle 1 (Règle de classification de l'Annexe II) : Dispositif non invasif

CLASSE GNDM: 30016 Table, examination / treatment, general purpose
Numéro GTIN/UDI-DI : **3760346101133**
Préfixe GTIN : 376034610 - BASIC UDI/DI : 37603461TF1-4945B

Date de 1ère mise en fabrication : Septembre 2014
REVISION mise à jour documentaire et technique : 12/02/2024

NOS EXIGENCES DE FABRICATION :
Chaque dispositif médical fabriqué par nos soins est conçu et fabriqué de manière à ne pas compromettre la sécurité des patients et la santé des utilisateurs, ou de toute autre personne étrangère à l'utilisation proche de ce dispositif médical.

Cette table est classée dans la nomenclature internationale des Dispositifs Médicaux.

Conjuguant notre savoir faire au soin apporté au choix des matériaux constituant cette table, ainsi qu'à la qualité de fabrication et de finition, cette table répondra aux besoins des praticiens exigeants.

CARACTÉRISTIQUES TECHNIQUES

Hauteur min. : 0,55 m
Hauteur max. : 1,05 m
Longueur : 1,95 m
Largeur : 0,60 m
Dossier forme décrochement : 0,60 m à 0,47 m
Largeur Assise : 0,36 m

Accoudoirs : 15 cm x 40 cm (x2)

Poids : 100 kg

Poids supporté : 160 kg

2 dossiers réglables par vérin à gaz :
1 Dossier **(0° à + 90°)** doté de passe sangle
1 Dossier pro/déclive **(-20° à +70°)**
1 Assise largeur : 0,36 m
2 Accoudoirs réglables en hauteur **(blocage par bouton de serrage)**

Montée à la verticale par glissières sans déport

4 patins réglables pour inégalités du sol
4 roulettes escamotables par pédale
Cadre de commande de montée/descente symétrique

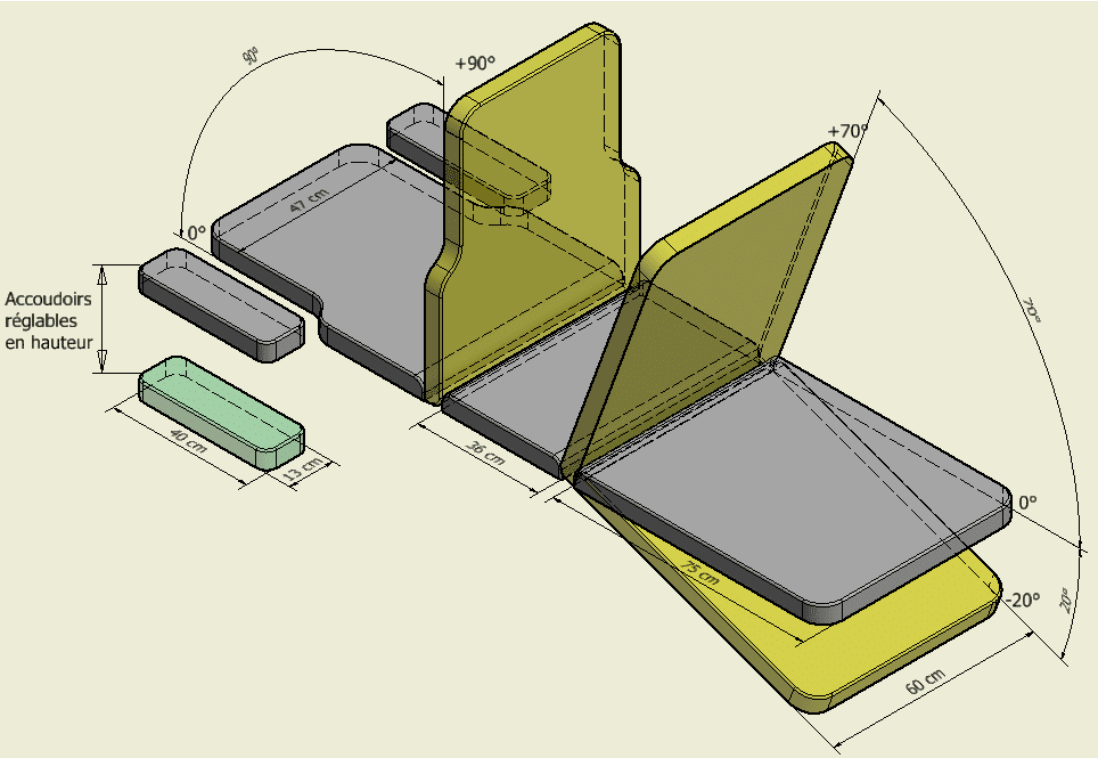

MOTORISATION

Vérin électrique de montée / descente
Vérin électrique HANNING **Type SL95** - **Force 6 000N -** Vitesse ultra rapide **: 22 mm/s**
Consommation : 2,4 A Durée d'utilisation maximale : 4 mn en continu
Résistance à la corrosion IP55
Protection thermique : condensateur 12UF Fusible : T1,6/250
NORME VDE 0750 = CEI (Commission Electrique Internationale)
CEI 601.1 CE de conformité selon directive CE73/23/CEE
Vérin piloté par commande à pied ou par commande aimantée à main par pression d'air pour une sécurité totale.

CHASSIS :
Châssis grenaillé et recouvert de poudre polyester époxy blanche cuite au four à 200°C.

FONCTIONNEMENT

Le châssis et le cadre de la table sont conçus pour supporter des charges importantes.
La charge maximum admissible par la table est de 120 kg.

Si par mégarde vous utilisiez l'un des vérins électriques plus de 4 minutes en continu, ce dernier se coupera de lui-même, garantissant une sécurité en cas de surcharge.
Il est indispensable de débrancher le vérin électrique de l'alimentation EDF.

La table n'est pas antistatique.

Mise en fonctionnement

- Avant toute utilisation de la table, vérifier l'état général de la table et de ses composants :
- s'assurer que votre installation électrique est conforme au réseau EDF (230V/50 Hz) et que votre prise de courant est bien reliée à la terre.
- vérifier que les câbles électriques ainsi que les câbles reliant les vérins aux commandes ne risquent pas de se coincer et de se sectionner lors du fonctionnement de la table.
- vérifier que les roulettes ou le pied de la table ne coincent pas les fils électriques et les tuyaux
- brancher les fils d'alimentation électrique sur vos prises de courant.

Réglage de la hauteur

Veillez à ce que votre patient soit installé le plus confortablement possible et que toutes les précautions d'usage ont été respectées.

Le nouveau système de cadre de commande qui équipe les tables permet de piloter la montée/descente de la table indépendamment à gauche ou à droite de la table.

o Nouveau cadre de commande :

Suivant le côté où l'utilisateur se trouve, il peut actionner la montée/descente de la table en appuyant ou en relevant l'un des 2 bras de cadre de commande.

- Montée côté gauche : appuyer avec le pied sur le cadre de commande
- Descente côté gauche : relever avec le pied le cadre de commande

- Montée côté droite : relever avec le pied sur le cadre de commande
- Descente côté droite : appuyer avec le pied le cadre de commande

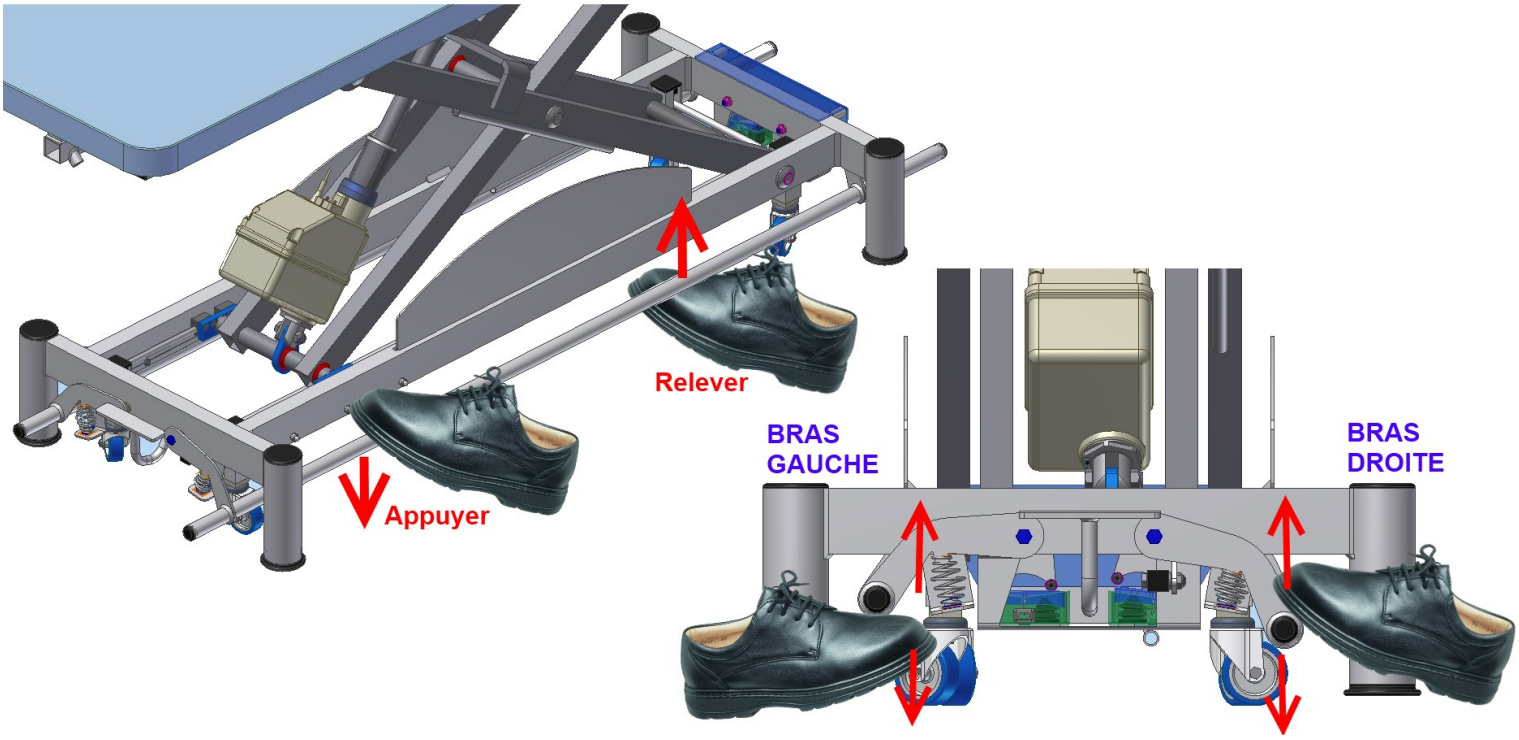

Réglage du dossier relevable par vérin à gaz

Assurez-vous que votre patient est bien installé et que toutes les précautions ont été prises pour la sécurité du patient et de vous-même.

Le réglage du dossier s'effectue à deux mains :
- maintenir d'une main le dossier, et actionner et maintenez de l'autre main la manette de déblocage située sous le dossier.

- accompagner le dossier à l'inclinaison souhaitée.

- relâcher la manette de déblocage : le dossier est bloqué et le patient peut de nouveau s'appuyer sur le dossier.

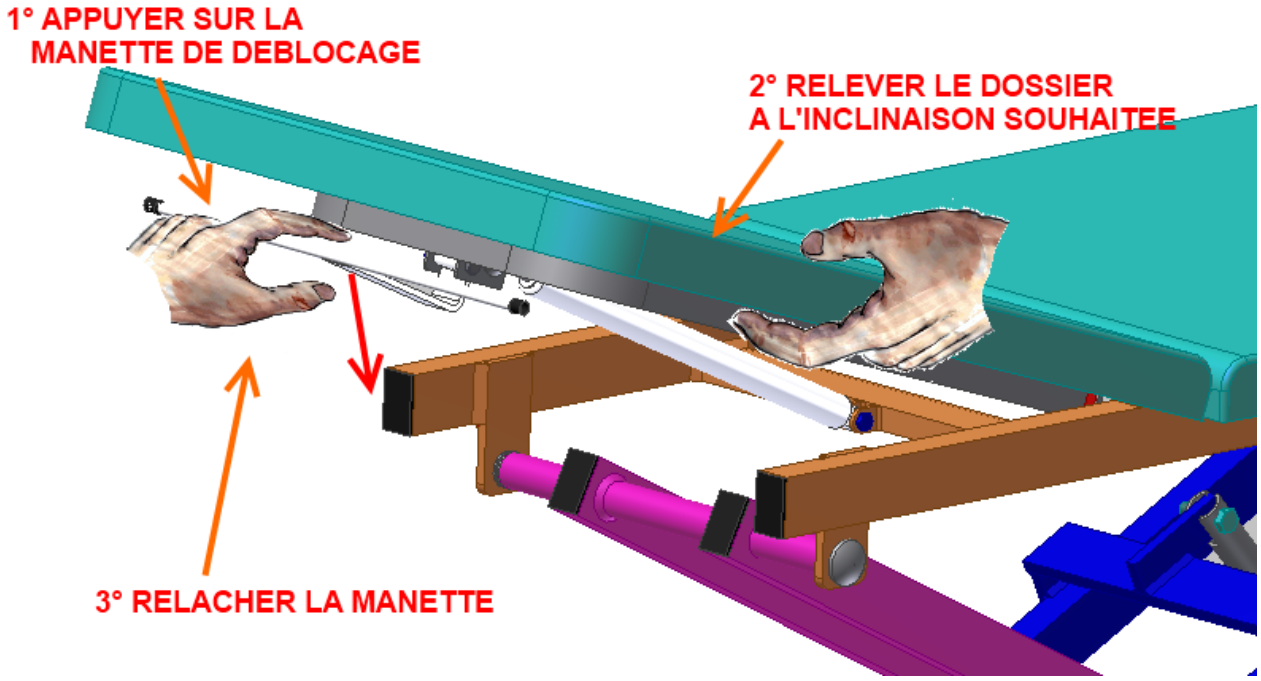

Vérifier régulièrement le bon fonctionnement du système de déblocage et du vérin.

Le patient ne doit jamais s'appuyer sur le dossier lors du réglage du dossier.

Le dossier ne doit être utilisé que pour l'appui du patient, et ne doit faire pas faire office d'assise, excepté lorsque celui-ci est en position horizontale.

Réglage du Double Dossier relevable par vérin à gaz

Assurez-vous que votre patient est bien installé et que toutes les précautions ont été prises pour la sécurité du patient et de vous-même.

Le réglage du dossier s'effectue à deux mains :

- maintenir d'une main le dossier, et **actionner et maintenez** de l'autre main la manette de déblocage située sous le dossier.

- accompagner le dossier à l'inclinaison souhaitée.

- **relâcher** la manette de déblocage :
  le dossier est bloqué et le patient peut de nouveau s'appuyer sur le dossier.

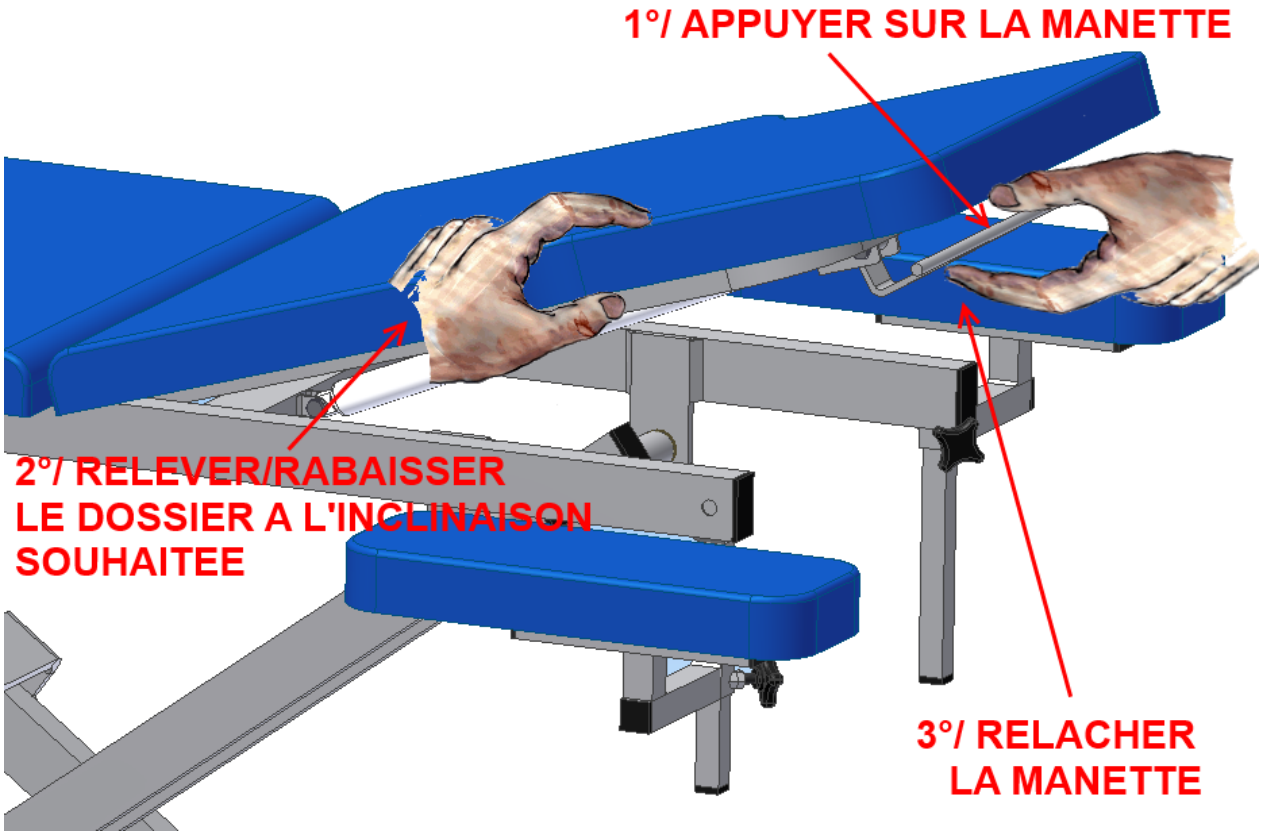

Le patient ne doit jamais s'appuyer sur le dossier lors du réglage du dossier.

Le dossier ne doit être utilisé que pour l'appui du patient, et ne doit faire pas faire office d'assise, excepté lorsque celui-ci est en position horizontale.

REGLAGES DES ACCOUDOIRS Gauche et Droite :

La Table est dotée de deux accoudoirs latéraux qui se règlent en hauteur.
Pour régler la hauteur :

- Dé-serrer le bouton de serrage
- Régler la hauteur de réglage souhaitée de manière
- Resserrer le bouton de serrage

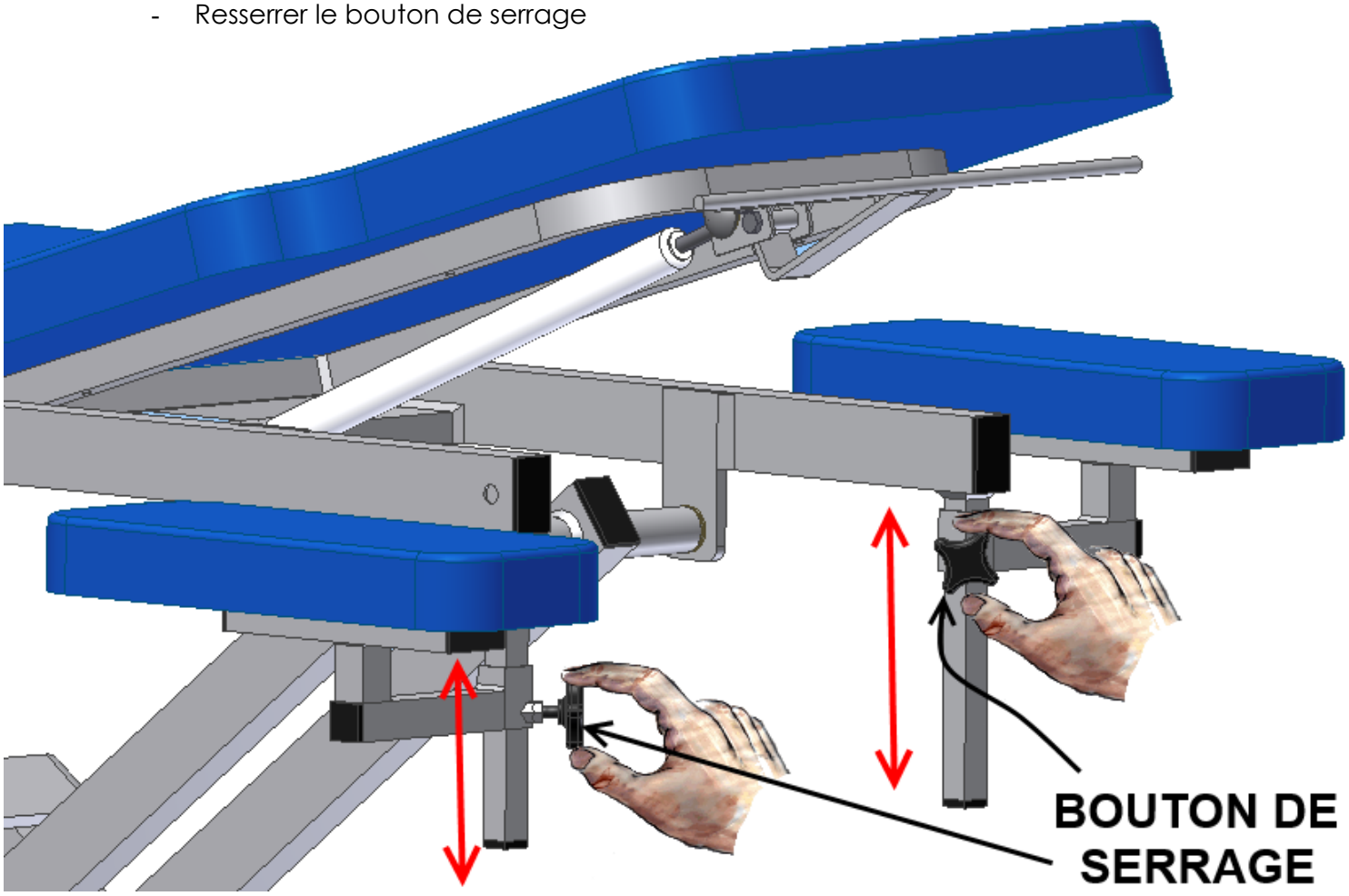

Lors du réglage, évitez si possible que le patient ne s'appuie sur l'accoudoir.

Eviter de dévisser trop fortement le bouton de serrage car cela risquerait soit de marquer le tube ou d'abimer le filetage du bouton de serrage.

Ne jamais s'asseoir ou s'appuyer de tout son poids sur l'un des accoudoirs.
Les accoudoirs sont conçus pour supporter le poids des membres supérieurs.

RISQUE DE BASCULEMENT :

Il est vivement déconseillé de s'asseoir sur les extrémités de la table :

- Ne jamais s'asseoir en bout ou sur l'un des dossiers
- Ne jamais se mettre debout sur la Table
- Ne jamais s'asseoir à l'extrémité du dossier relevable

➔ **Risque de basculement au-delà de 80 kg**

TRANSPORT

Le transport de la table est facilité par l'utilisation des roulettes escamotables à déclenchement situées de chaque côté du pied de la table.

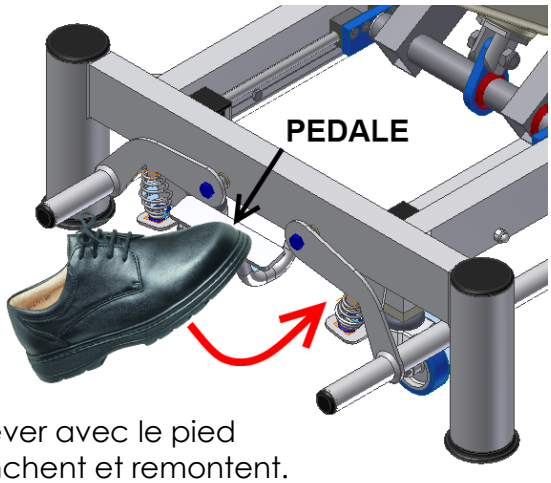

Pour déplacer la table, il suffit d'appuyer avec le pied sur chaque pédale de déclenchement afin d'actionner la descente et l'enclenchement des roulettes.

Bien vérifier qu'aucun câble, fil ou tuyau ne se prenne Dans les roulettes.

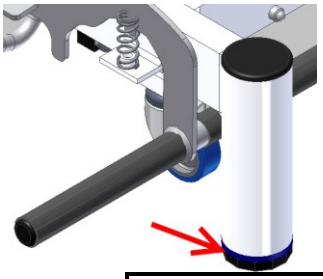

Pour remettre la table en position statique, relever avec le pied les pédales afin que les roulettes se dés enclenchent et remontent.

Si les roulettes ne touchent pas le sol lors du déblocage de la pédale, resserrer les pieds patins :

ENTRETIEN - NETTOYAGE

Avant chaque nettoyage de la table, s'assurer que la table est débranchée.

Le revêtement de la table peut être nettoyé uniquement avec de l'eau savonneuse. A proscrire l'emploi de produit détergent ou alcoolisé.

Pour un entretien régulier de votre table, nous recommandons l'emploi d'un chiffon sec pour nettoyer le châssis.

Vérifier régulièrement l'état de propreté du piston de chaque vérin électrique équipant votre table.

Lorsque la table n'est pas utilisée pendant une longue période, débrancher la prise d'alimentation et protéger la table par une couverture, une bâche de protection contre la poussière.

Si la table possède des boutons de serrage, les desserrer et les graisser tous les 2 mois.

Chaque semaine : nettoyage de la tige chromée du vérin électrique de montée/descente de la table avec un produit de nettoyage type bombe pour nettoyer les meubles ''Pliz'' ou ''Pledge''

L'accumulation de poussière est souvent à l'origine de pannes ou de désagréments sonores : pensez à nettoyer régulièrement votre table.

REGLES DE SECURITE

IMPORTANT :
Ne Jamais Déplacer la Table sans s'être assuré que les fils électriques aient été débranchés.

- Vérifier avant toute utilisation le poids de votre patient afin de ne pas dépasser la charge admissible maximum de 120 kg
- Respecter la tension électrique d'utilisation (230 V CA / 50 Hz) pour le bon fonctionnement du vérin électrique et afin de ne pas provoquer un accident électrique.
- Lors de l'installation du patient sur la table, prenez soin de vérifier qu'aucun objet, vêtement, membres inférieurs ou supérieurs ne puissent être entraînés par les organes en mouvement.
- Ne jamais laisser la table sans surveillance de l'opérateur lors de son fonctionnement, hors cas de force majeure. Ne jamais laisser seule toute personne étrangère au fonctionnement de cette table.
- Ne jamais laisser les commandes aux patients, excepté cas de force majeure.
- Ne jamais accéder à la table, se pencher, se mettre sous la table avant l'arrêt de celle-ci avant même d'avoir débranché les fils électriques.
- Ne pas s'asseoir sur la table à l'extrémité du dossier relevable.
- Ne jamais se mettre debout sur la table.
- Ne jamais se pencher sous la table lors du fonctionnement de la table.
- Ne jamais se pencher vers la table lors de sa descente ou sa montée.
- Ne jamais mettre les mains, bras, pieds, jambes dans une zone mouvante de la table car vous risqueriez de vous coincer, de vous blesser.
- Respecter les règles déjà énumérées dans la notice.
- Ne jamais accéder sous la table sans avoir débranché les fils électriques
- En cas de dysfonctionnement de la table, ne jamais intervenir sur celle-ci sans avoir vérifier que celle-ci était arrêtée et débranchée.
- Avant chaque nettoyage de la table, s'assurer que le fil électrique est débranché.
- Toujours se mettre à l'écart de la table pour piloter sa montée/descente.
- Vérifier toujours que le patient ne risque rien sur la table (il doit toujours se trouver dans une position de sécurité, allongée ou assise)

RECOMMANDATIONS PARTICULIERES :

Lorsque vous travaillez avec votre patient sur un tabouret, ou sur une chaise, **veillez à ne pas laisser vos genoux sous le châssis supérieur de la table lorsque vous actionnez le cadre de commande** : vous risqueriez de vous coincer les genoux lors de la descente de celle-ci (se mettre à l'écart de la table lors de sa montée/Descente)

Les tuyaux des commandes doivent être écartés de tout risque de sectionnement ou de coincement par la table ou tout élément extérieur au fonctionnement de la table.

Les tuyaux ne doivent pas vous gêner dans votre travail : placer les de manière à ne pas vous prendre les pieds dans les tuyaux et les fils.

Ne jamais laisser tout le poids du corps peser entièrement sur la commande aux pieds.

INCIDENTS TECHNIQUES

SYMPTOMES	CAUSES	A VERIFIER
A/ PLUS DE MONTEE ET DESCENTE	**ELECTRIQUE**	La prise de courant n'est pas raccordée Le Fil électrique au niveau du moteur
	AIR	Le tuyau de commande de la pédale.
***B/* LA TABLE MONTE ET DESCEND TOUTE SEULE**	**AIR** Fuite d'air	Tuyau de commande coincé Tuyau de commande déboîté du bloc moteur Fuite d'Air sur le tuyau
C/ NE MONTE PAS COMPLETEMENT **Ou** **NE DESCEND PAS COMPLETEMENT**	**AIR**	Pédale défectueuse

Dans le cas d'un problème dû au tuyau de commande de la pédale, il suffit de déboîter celui-ci de la pédale et de souffler ou aspirer très fort. Puis emmancher le tuyau.

REMEDES AUX INCIDENTS A :

1/Enlever la pédale, souffler ou aspirer dans le tuyau, puis emmancher le tuyau.
Si le moteur repart, le tuyau s'était peut-être déboîté de la pédale.
Pour remédier à ce cas, veuillez couper 2cm de tuyau et le remboîter.
2/ Vérifier l'alimentation de la prise de courant.
3/ Vérifier les connexions du cordon d'alimentation :

- débrancher la prise d'alimentation.
- enlever le cordon électrique au niveau du moteur, à l'aide d'un tournevis cruciforme en dévissant doucement.
- ouvrir le dé de connexion et vérifier qu'aucun fil électrique n'ait été arraché.

REMEDES AUX INCIDENTS B et C :

1/S'assurer que le tuyau de la pédale n'est pas pincé à un endroit quelconque de la table.
2/ Enlever la pédale en retirant le tuyau d'air du vérin, puis souffler ou aspirer. Remettre le tuyau et vérifier si le Vérin fonctionne.

Si après ces vérifications, le même problème persiste, appeler le **03-86-68-83-22** où nous vous assurerons notre meilleur service en vous renvoyant dans les 48 heures un nouveau moteur.

ECHANGE DU MOTEUR

Débrancher le fil d'alimentation électrique de votre prise de courant.
Débrancher le tuyau d'air reliant le vérin aux commandes.
Le moteur est fixé par 2 goujons : un fixé sur le pied et l'autre sur la traverse :

- mettre la table sur le flan pour éviter tout affaissement et risque de blessure
- à l'aide d'une clé plate et d'une clé à pipe, dévisser sur chaque goujon les 2 écrous
- ôter à force les 2 goujons et ôter le vérin de la table.

En cas de Grincement de la Table :
A l'usage, il se peut que la table génère des bruits de grincement consécutifs au serrage des vis situées sur les axes d'articulation (*localisé vers les rails et patins qui équipent le châssis supérieur de votre table*) : pour y remédier il faudra desserrer légèrement d'1/4 de tour les 2 vis situées à chaque extrémité des axes d'articulations maintenant les supports de patins :

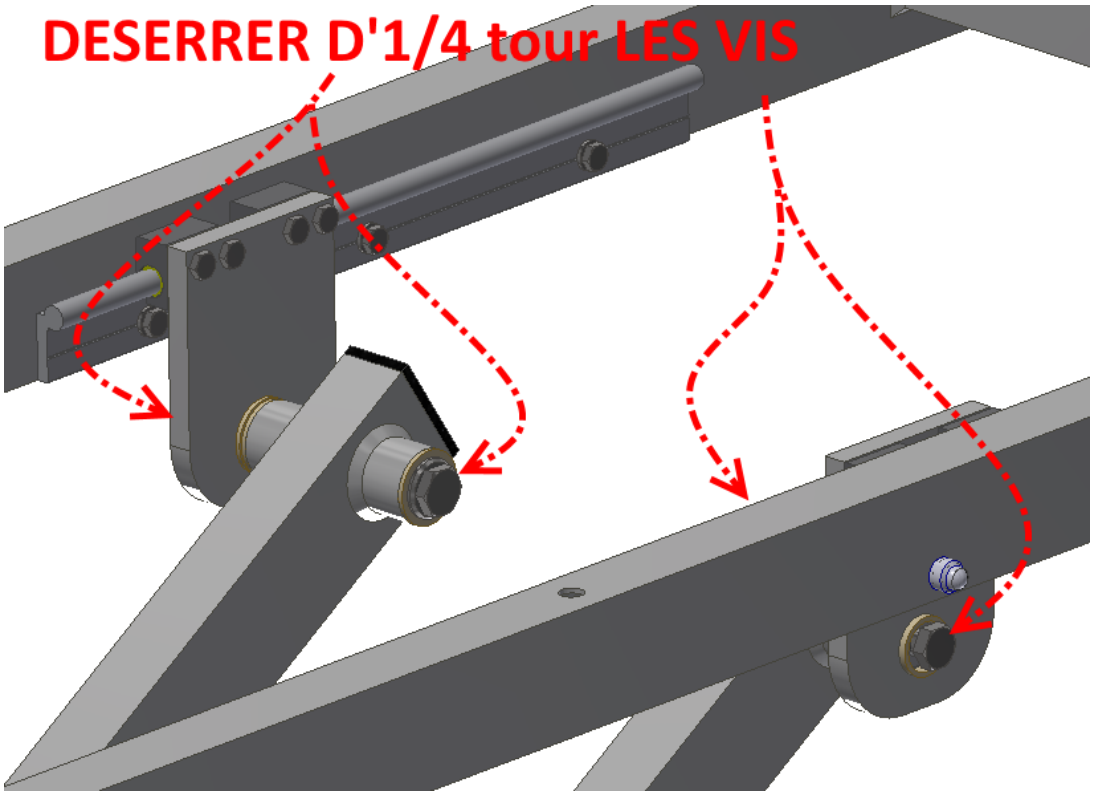

GARANTIES – ENGAGEMENTS

Les éléments et descriptions techniques présents dans ce manuel sont à titre contractuel. La société FRANCO & Fils se réserve le droit d'apporter des modifications à la présentation et aux caractéristiques de ses appareils médicaux à fin d'améliorations techniques, et cela sans préavis.

Les indications figurant dans ce livret sont des données relatives aux dispositifs fabriqués et commercialisés de série, et certaines modifications pourraient être constatées d'une version à fin d'améliorations techniques.

Toute intervention ou modification technique sur ce matériel est interdite sans l'accord écrit du fabricant et dégagent totalement sa responsabilité, de même pour toute pièce d'origine étrangère à notre fabrication.

Nous dégageons toute responsabilité en cas d'accident pouvant survenir si les consignes d'utilisation et d'entretien ne sont pas respectées.
La société FRANCO & Fils ne sera pas tenue pour responsable des dommages causés par le non-respect des règles de sécurité.

Toute intervention ou modification technique sur ce matériel est interdite sans l'accord écrit du fabricant et dégage totalement sa responsabilité, de même pour toute pièce d'origine étrangère à notre fabrication.

GARANTIE 3 ANS :

Châssis, vérins électriques
(sauf sellerie et pièces mécaniques)

Garantie 1 an sur :

vérins à gaz et pièces (câbles, fixation)
Commandes des vérins électriques (pédale, commande aimantée)

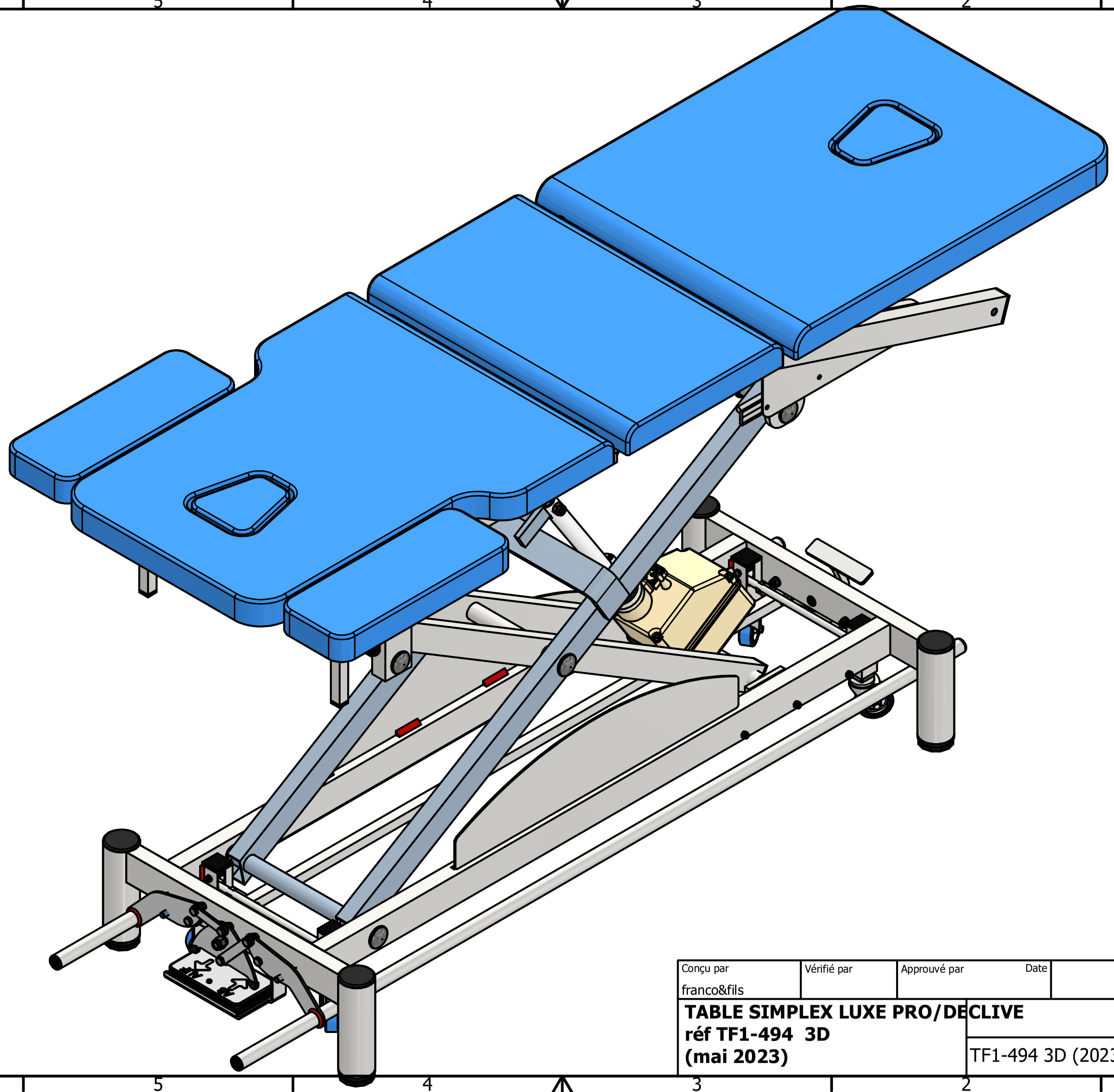

Conçu par	Vérifié par	Approuvé par	Date		Date	
franco&fils					24/07/2023	

TABLE SIMPLEX LUXE PRO/DECLIVE
réf TF1-494 3D
(mai 2023)

TF1-494 3D (2023)	Modification	Feuille 1 / 1

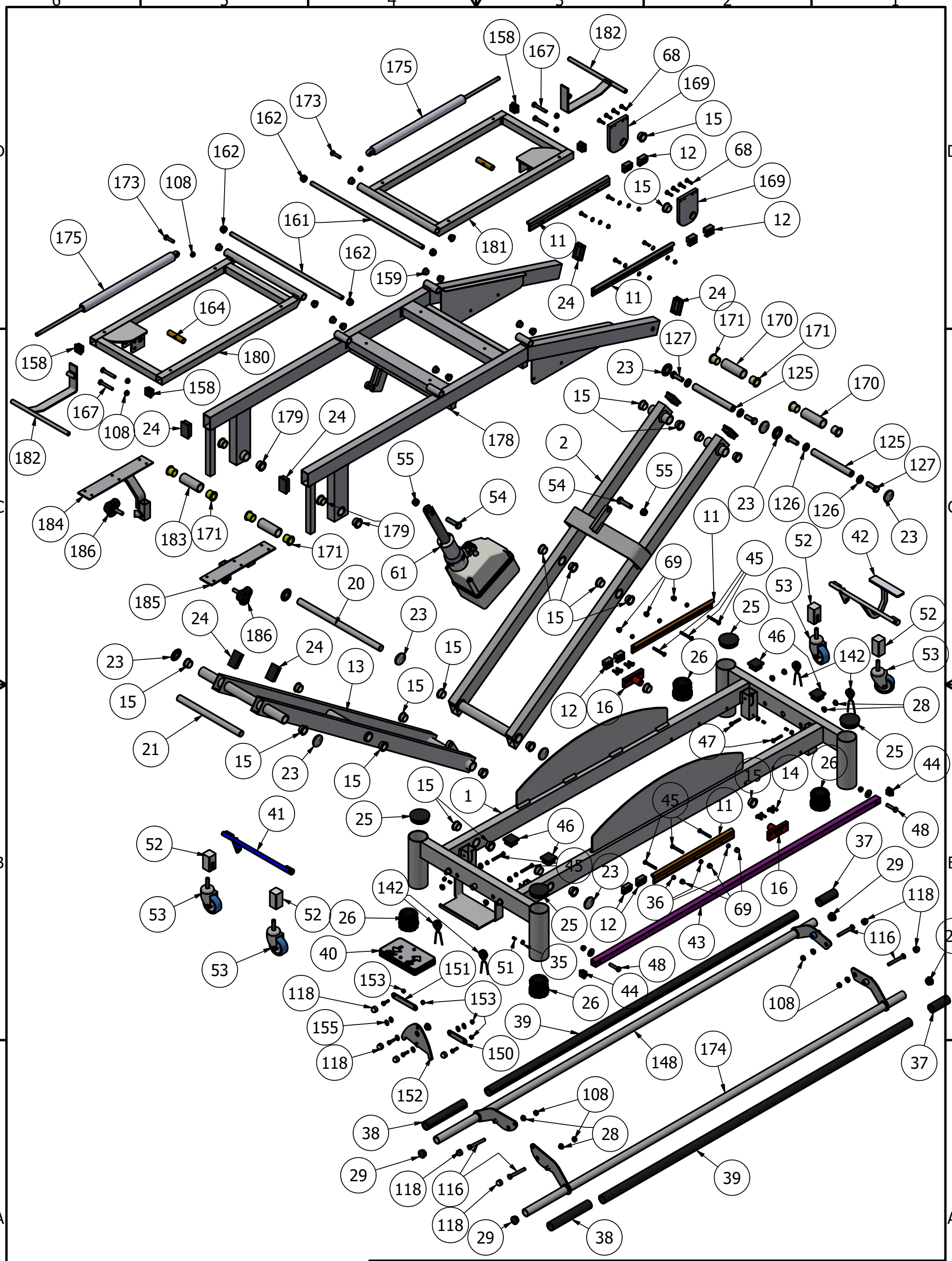

Conçu par	Vérifié par	Approuvé par	Date	Date	
franco&fils				24/07/2023	

TABLE SIMPLEX LUXE
MULTIPRODÉCLIVE réf TF1-494
3D Éclaté

TF1-494 3D detail (2023)

Modification

Feuille 1 / 1

TABLE SIMPLEX MULTIPRODECLIVE Réf TF1-494

12/02/2024

ARTICLE	QTE	NUMERO	DESIGNATION	REFERENCE
1	1	tf1-400-001 F (cdc2)	PIETEMENT	
2	1	tf1-400-002	BRAS DE LEVIER GAUCHE	
11	4	WS-10 long 350	Rail de guidage DryLin WS-10 Long: 350	WS-10 long:350
12	8	WJ200UM-01-10	Patin de guidage DryLin WJ200UM-01-10	WJ200UM-01-10
13	1	tf1-400-003	BRAS DE LEVIER DROITE	
14	8	ISO 10642 - M6 x 20	Vis à tête fraisée à six pans creux FHC M6X20	
15	28	bague skiffy ø20-ø24-15	bague skiffy ø20-ø24-15	008-2002-000-02
16	2	tf1-400-013	Platine de chariot Inférieur	
19	2	tf1-490-010	Platine de chariot supérieur	
20	1	tf1-400-010	AXE ARTICULATION PFø20-	
21	1	tf1-400-008	Axe articulation (Bras Levier Gauche/Chassis supérieur) PFø20-275	
23	8	avdel ø20	Enjoliveur chromé axe ø20 S7	6678-2200-BVNX D.20
24	8	embout 50x30	Embout rectangulaire ERS50x30 Noir	ERS50x30 Noir
25	4	embout ø60	Embout rond ø60 Noir	26.60
26	4	patin M42 (vis+écrou)	Ensemble embout pied ø60 (vis+écrou)	VPC60N
28	8	skiffyø8	Bague skiffy ø8-ø12-6	008-0809-000-02
29	4	EMBOUR ROND ø25	Embout rond SLC ø25 Noir	SLC 25 Noir
35	4	ISO 4032 - M6	Ecrou hexagonal H,M6	
36	14	ISO 7042 - M6	Ecrous hexagonaux autofreinés H,M6	
37	2	cdc-tf1-700-005	Tube PVC Fendu ø25/ø23 long: 75	
38	2	cdc-tf1-700-006	Tube PVC fendu ø25/ø23 long: 170	
39	2	cdc-tf1-700-007	Tube PVC Fendu ø25/ø23 long: 1350	
40	1	commande pieds	Commande aux pieds Hanning	
41	1	tf1-700-009c	DEBLOCAGE ROULETTES AVANT	
42	1	tf1-700-010c	PEDALE DE DEBLOCAGE ROULETTES	
43	1	tf1-700-011c	BARRE DE LIAISON DE DEBLOCAGE	
44	2	embout 20x20	Embout carré ECS20x20 Noir	ECS20x20 Noir
45	12	ISO 4017 - M6 x 45	Vis à tête hexagonale TH M6x45	
46	4	embout 35x35	Embout carré ECS35x35 Noir	ECS35x35 Noir
47	2	ISO 4017 - M6 x 35	Vis à tête hexagonale TH M6x35	
48	2	ISO 4017 - M8 x 35	Vis à tête hexagonale TH M8x35	
49	2	DIN 9021 - 8,4	Rondelle STANDARD H,M8	
50	2	ISO 7042 - M8	Ecrous hexagonaux autofreinés H,M8	
51	4	DIN 913 - M6 x 10	Vis sans tête à six pans creux ST Hc M6x10	
52	4	tf1-2800-019	Guide roulettes PVC 30x30 90	
53	4	roulettes	Roulettes standard ø60 pivotantes PIVO 1670 PJO 060-570-12*25	PIVO 1670 PJO 060-570-12*25
54	2	ISO 4017 - M12 x 45	Vis à tête hexagonale TH M12x45	
55	2	ISO 7042 - M12	Ecrous hexagonaux autofreinés H,M12	
61	1	vérin SL95 course 200	vérin Hanning SL95 - course 200 mm F: 7000 N - v: 14 mm/s	969000018
66	8	DIN 6798 - A 6,4	Rondelle dentée M6	
67	4	ISO 4017 - M6 x 12	Vis à tête hexagonale TH M6X12	
68	4	ISO 4017 - M6 x 20	Vis à tête hexagonale TH M6x20	
69	12	cache écrou M6	Cache écrou CBUM 6 Blanc	CBU M6 Blanc
108	4	ANSI B18.16.3M - Classes de qualité 5 et 1	Ecrou hexagonal autofreiné H,M8	
116	4	ISO 4017 - M8 x 60	Vis à tête hexagonale TH M8x60	
118	4	cache écrou M8	cache écrou CBU M8 Blanc	CBU M8 Blanc
125	2	tf1-490-013	Axe articulation PFø20-170 (bras levier droite/chassis supérieur)	
126	4	ANSI B18.22M - 12 N	Rondelles plates - Série métrique LU12	
127	4	ISO 4017 - M12 x 35	Vis à tête hexagonale TH M12x35	
142	4	ressort tf1-400	Ressort TF1-400	RTS TS 0250-0250-00012 A
145	1	cdc2-tf1-700-001 droite	Bras de cadre de commande droite	
146	1	cdc2-tf1-700-001 gauche	Bras de cadre de commande gauche	
150	1	cdc2-tf1-700-002	renvoi gauche	
151	1	cdc2-tf1-700-001	renvoi droite	
152	1	cdc2-tf1-700-003	balancier	
153	8	Ecrou hexagonal autofreiné M10	Ecrou hexagonal autofreiné M10	

TABLE SIMPLEX LUXE MULTIPRODECLIVE REF TF1-494

163	2	tf1-2800-016 b	AXE ACCROCHAGE PFø16-65	
164	4	ISO 4017 - M8 x 50	Vis à tête hexagonale TH M8x50	
165	6	ANSI B18.16.3M - Classes de qualité 5 et 1	Ecrou hexagonal autofreiné H,M8	
166	4	embout 25x25	EMBOUT CARRE 25x25 NOIR	ECS25x25 Noir
167	2	ISO 4017 - M8 x 50	Vis à tête hexagonale TH M8x50	
169	2	tf1-490-010	PLATINE SUPERIEURE TF1-490	
170	2	ENTRETOISE ø30-ø24-73	ENTRETOISE ø30-ø24 LONG 76	
171	8	bague skiffy ø20-ø24-22	BAGUE PLASTIQUE ø20-ø24 LONG	
172	8	ISO 7091 - ST 6 - 100 HV	Rondelles plates - Série standard LU6	
173	2	ISO 4017 - M8 x 30	Vis à tête hexagonale TH,M8X30	
174	1	cdc2-tf1-700-006 droite ind C3	CADRE DE COOMMANDE DROITE	
175	2	vérin K0B1P03-200-614--001-250N	vérin à gaz K0B1P03-200-614--001-250N	K0B1P03-200-614--001-250N
178	1	tf1-493-1-002 B	CHASSIS SUPERIEUR	
179	4	bague skiffy ø20-ø24-15	bague skiffy ø20-ø24-15	
180	1	tf1-494-005 B	DOSSIER	
181	1	tf1-494-003 C	DOSSIER LARGE	
182	2	TF1-494-004	MANETTE DE DEBLOCAGE	
183	2	tf1-491-005 (76)	ENTRETOISE ø30-ø20-76	
184	1	tf1-493-1-003 dr	ACCOUDOIR DROITE	
185	1	tf1-493-1-003 gau	ACCOUDOIR GAUCHE	
186	2	BOUTON TRIO M10	BOUTON DE SERRAGE M10x30	