SIEGE SOCIAL :
Z.I. NATIONAL 7
58320 POUGUES-LES-EAUX
Tél. 03 86 68 83 22
Fax : 03.72.27.97.26
Site : www.francofils.com
E-mail : info@francofils.com
N° INTRACOMMUNAUTAIRE FR 66691880454 - NAF 3250 A

Franco&Fils

FABRICANT D'APPAREILS PARA-MÉDICAUX

R.C. Nevers B 691880454 - S.A Capital 43 200 €

MANUEL D' UTILISATION

TABLE MANIPULATIONS 3 HAUTEURS
Réf TF1-5000 avec repose tête coulissant
Réf TF1-5000 B sans repose tête

Réf TF1-5000 avec repose tête coulissant

Réf TF1-5000 avec repose tête coulissant
Numéro GTIN/UDI-DI : 3760346101157
Préfixe GTIN : 376034610
BASIC UDI-DI : 37603461TF1-50002P

Réf TF1-5000 B sans repose tête

Réf TF1-5000 B SANS repose tête
Numéro GTIN/UDI-DI : 3760346101164
Prefixe GTIN : 376034610
BASIC UDI-DI : 37603461TF1-5000B6D

FRANCO & Fils
CONSTRUCTEUR
760 AVENUE DE PARIS
58320 POUGUES LES EAUX
Tél: 03-86-68-83-22 Fax: 03 72 27 97 26
www.francofils.com - mail : infos@francofils.com

Franco&Fils
FABRICANT D'APPAREILS PARA-MÉDICAUX
R.C. Nevers B 691880454 - S.A Capital 43 200 €

SIEGE SOCIAL :
Z.I. NATIONAL 7
58320 POUGUES-LES-EAUX
Tél. 03 86 68 83 22
Fax : 03.72.27.97.26
Site : www.francofils.com
E-mail : info@francofils.com
N° INTRACOMMUNAUTAIRE FR 66691880454 - NAF 3250 A

DECLARATION CE DE CONFORMITE CONFORMEMENT A :

Aux Annexes I et VII DU DECRET N° 95-282 DU CODE DE LA SANTE PUBLIQUE

(Annexes I et VII de la Directive 93/42 CEE)

ANNEXE I : *par l'arrêté du 20 avril 2006 fixant les conditions de mise en œuvre des exigences essentielles applicables aux dispositifs médicaux, prix en application de l'Article* ***R. 5211-24*** *du code de la santé publique.*
ANNEXE VII : *par l'arrêté du 20 avril 2006 fixant les règles de classification des dispositifs médicaux, pris en application de l'Article* ***R. 5211-7*** *du code de la santé publique,*
Par l'arrêté du 20 avril 2006 fixant les modalités d'application des procédures de certification de la conformité définies aux articles ***R. 5211-39 à R. 5211-52****, pris en application de l'article* ***R. 5211-53*** *du code de la santé publique.*

TABLE MANIPULATIONS 3 HAUTEURS
Réf TF1-5000 avec repose tête coulissant
Réf TF1-5000 B sans repose tête

Réf TF1-5000 avec repose tête coulissant

Réf TF1-5000 avec repose tête coulissant
Numéro GTIN/UDI-DI : 3760346101157
Préfixe GTIN : 376034610
BASIC UDI-DI : 37603461TF1-50002P

Réf TF1-5000 B sans repose tête

Réf TF1-5000 B SANS repose tête
Numéro GTIN/UDI-DI : 3760346101164
Prefixe GTIN : 376034610
BASIC UDI-DI : 37603461TF1-5000B6D

Je soussigné, Monsieur FRANCO Pierre, P.D.G. de la société FRANCO & Fils, Zone Industrielle - RN7 - 58320 POUGUES LES EAUX, assure et déclare que les dispositifs médicaux dont la liste est annexée appartiennent à la classe 1 et satisfont aux dispositions du décret qui leur sont applicables.

De ce fait je m'estime remplir les obligations des exigences essentielles selon les annexes II et VII de la directive 93/42 CEE

à Pougues Les Eaux, le 06/02/2024

Mr FRANCO Pierre

Franco&Fils
FABRICANT D'APPAREILS PARA-MÉDICAUX
R.C. Nevers B 691880454 - S.A Capital 43 200 €

SIEGE SOCIAL :
Z.I. NATIONAL 7
58320 POUGUES-LES-EAUX
Tél. 03 86 68 83 22
Fax : 03.72.27.97.26
Site : www.francofils.com
E-mail : info@francofils.com
N° INTRACOMMUNAUTAIRE FR 66691880454 - NAF 3250 A

Certificat de Conformité U.E. défini à l'annexe XII du règlement (UE) 2017/745.

Règlement (UE) 2020/561 2017/745 du Parlement européen et du Conseil du 5 avril 2017 relatif aux dispositifs médicaux, modifiant la directive 2001/83/CE, le règlement (CE) n° 178/2002 et le règlement (CE) n° 1223/2009 et abrogeant les directives du Conseil 90/385/CEE et 93/42/CEE (JO L 117 du 5.5.2017, p. 1-175)

TABLE MANIPULATIONS 3 HAUTEURS
Réf TF1-5000 avec repose tête coulissant
Réf TF1-5000 B sans repose tête

Réf TF1-5000 avec repose tête coulissant

Réf TF1-5000 avec repose tête coulissant
Numéro GTIN/UDI-DI : 3760346101157
Préfixe GTIN : 376034610
BASIC UDI-DI : 37603461TF1-50002P

Réf TF1-5000 B sans repose tête

Réf TF1-5000 B SANS repose tête
Numéro GTIN/UDI-DI : 3760346101164
Prefixe GTIN : 376034610
BASIC UDI-DI : 37603461TF1-5000B6D

Je soussigné, Monsieur FRANCO Marc Olivier, P.D.G. de la société FRANCO & Fils, Zone Industrielle - RN7 - 58320 POUGUES LES EAUX, assure et déclare que les dispositifs médicaux dont la liste est annexée appartiennent à la classe 1 et satisfont aux dispositions du règlement qui leur sont applicables.

De ce fait je m'estime remplir les obligations des exigences essentielles du règlement (UE) 2017/745

à Pougues Les Eaux, le 06/02/2024

Mr Marc Olivier FRANCO

NOTICE TECHNIQUE DESCRIPTIVE

TABLE MANIPULATIONS 3 HAUTEURS

Réf. TF1-5000 avec repose tête coulissant **Réf. TF1-5000 B sans repose tête**

Ensemble métallique réalisé en tube mécano soudé.

Chaque table livrée comporte une plaque d'immatriculation figurant un numéro de série précisant le mois, l'année de fabrication, la référence produit et un numéro d'attribution.

Une carte de garantie précise les options adaptées sur le produit.

FONCTION : Table de manipulation à pied, réglable suivant 3 hauteurs.

NOM COMMERCIAL : FRANCO & Fils

UTILISATION : permet d'installer un patient en position couchée et de pratiquer des soins.

DESTINATION : Kinésithérapeutes - Centres de Rééducation
Hôpitaux - Médecins

Critères utilisés pour les règles de classification :
Définies par l'annexe IX du livre V bis.

Durée : utilisation temporaire pendant moins de 60 minutes.

CLASSIFICATION : CLASSE 1
Règle 1 (Règle de classification de l'Annexe II) : Dispositif non invasif

Date de 1ère mise en fabrication : 1998

CLASSE GNDM: 30016 Table, examination / treatment, general purpose

Réf TF1-5000 avec repose tête coulissant
Numéro GTIN/UDI-DI : 3760346101157
Préfixe GTIN : 376034610 - BASIC UDI-DI : 37603461TF1-50002P

Réf TF1-5000 B SANS repose tête
Numéro GTIN/UDI-DI : 3760346101164
Prefixe GTIN : 376034610 - BASIC UDI-DI : 37603461TF1-5000B6D

NOS EXIGENCES DE FABRICATION :

Chaque dispositif médical fabriqué par nos soins est conçu et fabriqué de manière à ne pas compromettre la sécurité des patients et la santé des utilisateurs, ou de toute autre personne étrangère à l'utilisation proche de ce dispositif médical.
Cette table est classée dans la nomenclature internationale des Dispositifs Médicaux.
Conjuguant notre savoir faire au soin apporté au choix des matériaux constituant cet espalier, ainsi qu'à la qualité de fabrication et de finition, cet espalier répondra aux besoins des praticiens exigeants.

TABLE MANIPULATIONS 3 HAUTEURS

Réf TF1-5000 avec repose tête coulissant

Réf TF1-5000 B sans repose tête

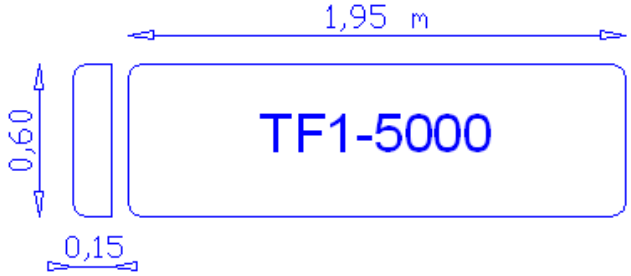

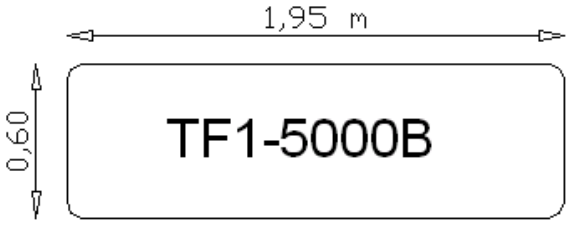

Dimensions :
Longueur : 1,95 m
Largeur : 0,55 m
3 hauteurs de réglage : 0,62 m - 0,66 m - 0,74 m
Repose tête : largeur 55 cm x long 15 cm
Poids de la table : 33 kg
Poids supporté : 130 kg

CHASSIS :
Châssis grenaillé et recouvert de poudre polyester époxy blanche cuite au four à 150°C.

SELLERIE : matelassure en mousse dure 4 cm 70 kg/m3 recouvert par un expansé vinyle (Classe M1)

CONSIGNES D'UTILISATION

Le châssis et le cadre de la table sont conçus pour supporter des charges importantes.

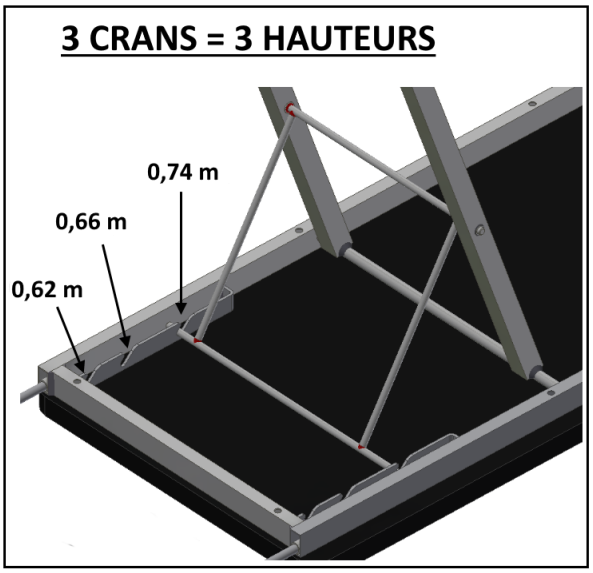

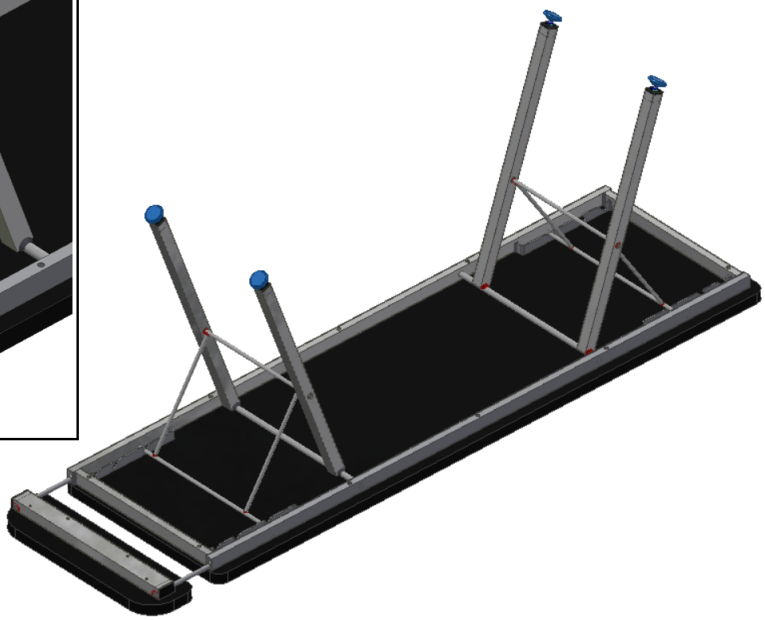

La charge maximum admissible par la table est de **130 kg.**
Au-delà la table risquerait de ''flamber'', de se déformer ou de créer une rupture de soudures.

La table est conçue de manière à être facilement transportable et rangeable.

Les pieds peuvent être dépliés et réglés suivant 3 hauteurs :

0,62 m - 0,66 m - 0,74 m.

Réglage de la hauteur de chaque pied :

Déplacer la tringle transversale de blocage dans un des crans prévus pour le réglage.

Un petit fer plat permet le verrouillage et le blocage des pieds lorsque vous décidez de ranger la table.

Les pieds de la table sont repliables dans le châssis lors de son rangement.

REPLIAGE DES PIEDS

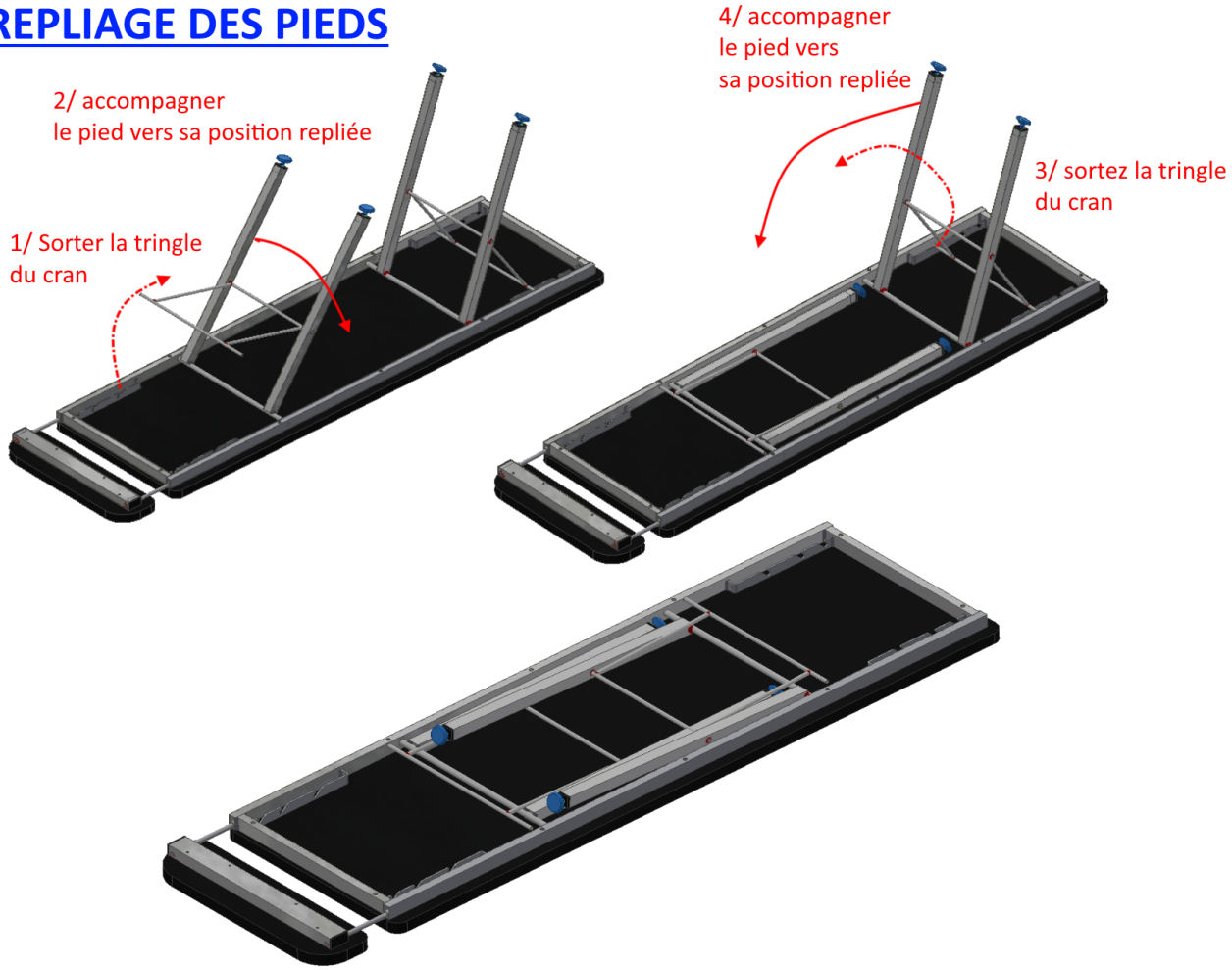

Mettre les sangles élastiques de retenue pour maintenir chaque pied en position repliée.

Réglage de la têtière coulissante : (Réf TF1-5000)

il suffit pour cela de tirer ou de pousser la têtière afin de régler sa profondeur de réglage.

Ne pas placer vos doigts ou vos mains dans la zone de Danger ou entre le bord de la table et le bord intérieur de la têtière car vous risqueriez de vous coincer les doigts lors du réglage.

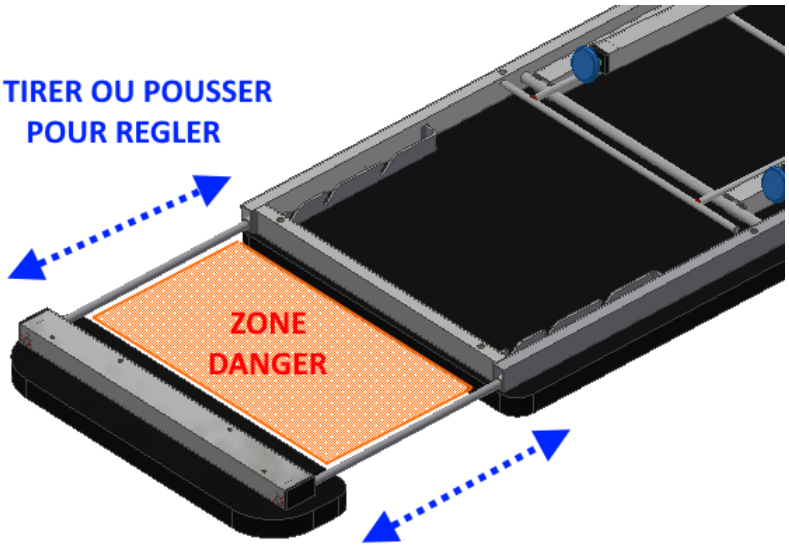

RÈGLES DE SÉCURITÉ :

Vérifier avant toute utilisation le poids de votre patient afin de ne pas dépasser la charge admissible maximum de 130 kg

éviter d'utiliser la table en position inclinée (comme une différence de hauteur entre les pieds Gauche et les pieds Droite) afin d'éviter que le patient glisse et tombe !

La Table est prévue pour être utilisée uniquement à l'horizontale.

Lors de l'installation du patient sur la table, prenez soin de vérifier qu'aucun objet, vêtement, membres inférieurs ou supérieurs ne puissent être coincés par la table.

Ne jamais laisser la table et votre patient sans surveillance, excepté cas de force Majeure, ni même toute personne étrangère au fonctionnement de cette table.

Ne jamais se pencher, se mettre sous la table lorsqu'une personne est couchée dessus.

Ne jamais régler la table avec une personne ou une charge sur la table

Lorsque vous travaillez avec votre patient sur un tabouret, ou sur une chaise, veillez à éviter de pas laisser vos genoux en contact avec le châssis supérieur de la table.

Ne jamais se mettre debout sur la table.

Ne jamais passer une main, un bras ou une jambe dans le système de tringle = risque de coincement/écrasement en cas de ''dé-crantage accidentel''

Vérifier toujours que votre table est de niveau par rapport au sol.

Ne pas s'asseoir à chaque extrémité de la table, vous risqueriez de la faire basculer

En cas de dysfonctionnement de la table, ne jamais intervenir sur celle-ci sans avis technique de notre part.

Vérifier toujours que le patient ne risque rien sur la table (il doit toujours se trouver dans une position de sécurité, allongée ou assise)

pour faciliter la montée/descente du patient, utiliser un escabeau.

Lors de repliage/dépliage des pieds de la Table, soyez attentif a ne pas vous faire pincer ou écraser les doigts en cas de lâcher des pieds *(risque écrasement, pincement)*

ENTRETIEN - NETTOYAGE

Le revêtement de la table peut être nettoyé uniquement avec de l'eau savonneuse ou du produit spécial vendu par notre société.

A proscrire l'emploi de produit détergent ou alcoolisé.

Pour un entretien régulier de votre table, nous recommandons l'emploi d'un chiffon sec pour nettoyer le châssis.

Lorsque la table n'est pas utilisée pendant une longue période, et protéger la table par une couverture, une bâche de protection contre la poussière.

Si la table possède des boutons de serrage, les desserrer et les graisser tous les 2 mois.

GARANTIES – ENGAGEMENTS

La société FRANCO & Fils se réserve le droit d'apporter des modifications à la présentation et aux caractéristiques de ses appareils médicaux à fin d'améliorations techniques.

Les indications figurant dans ce livret sont des données relatives aux dispositifs fabriqués et commercialisés de série.

Certaines modifications peuvent être constatées d'une version de table à une autre à fin d'améliorations techniques.

Nous dégageons toute responsabilité en cas d'accident pouvant survenir si les consignes d'utilisation et d'entretien ne sont pas respectées.

La société FRANCO & Fils ne sera pas tenue pour responsable des dommages causés par le non-respect des règles de sécurité et d'entretien.

Toute intervention ou modification technique sur ce matériel est interdite sans l'accord écrit du fabricant et dégage totalement sa responsabilité, de même pour toute pièce d'origine étrangère à notre fabrication.

GARANTIE 3 ANS

(sauf sellerie et pièces mécaniques)

Garantie 1 an sur :
Vérins à gaz, vérins électriques
Commandes de vérins : pédale, commande aimantée

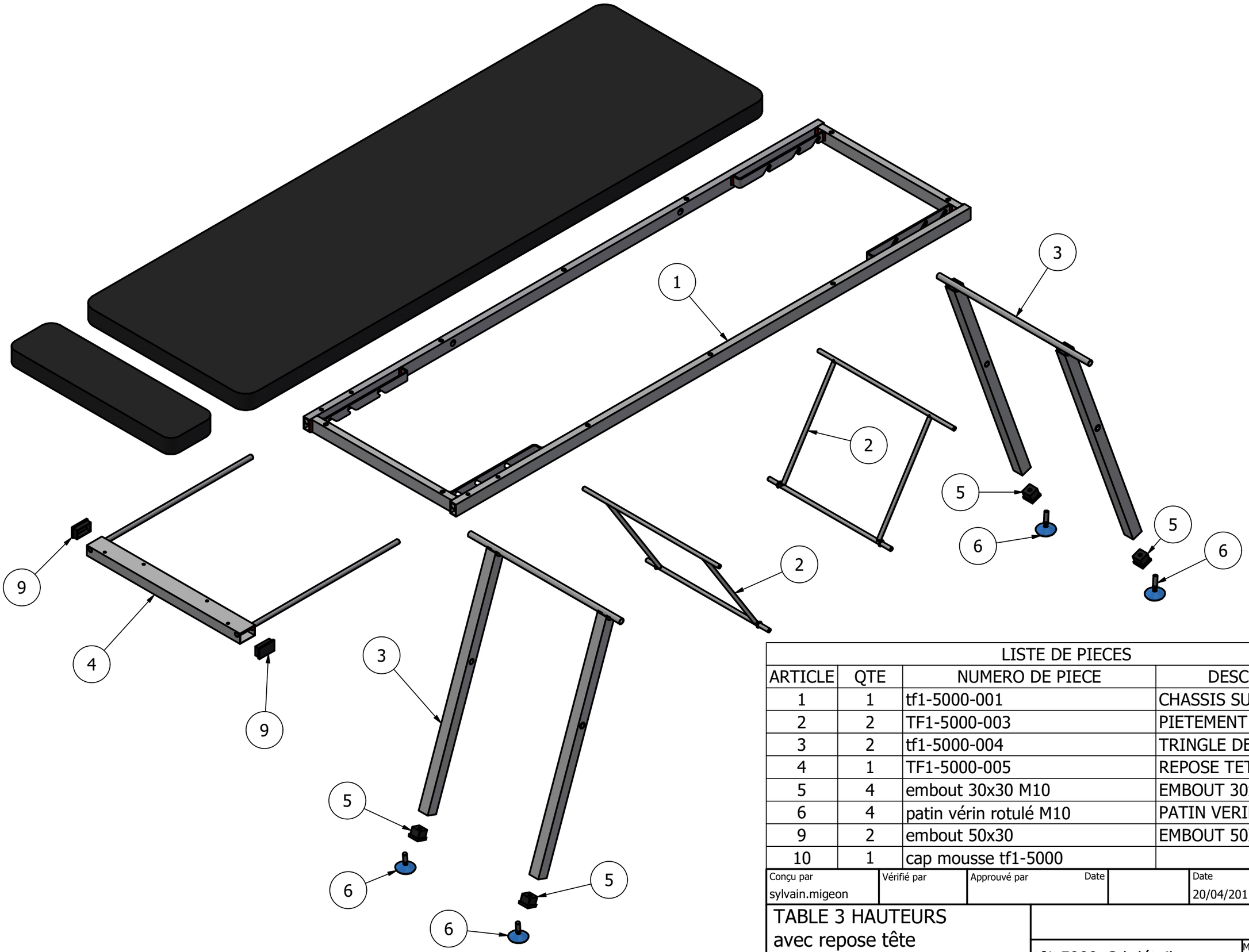

LISTE DE PIECES			
ARTICLE	QTE	NUMERO DE PIECE	DESCRIPTION
1	1	tf1-5000-001	CHASSIS SUPERIEUR
2	2	TF1-5000-003	PIETEMENT
3	2	tf1-5000-004	TRINGLE DE PIEDS
4	1	TF1-5000-005	REPOSE TETE
5	4	embout 30x30 M10	EMBOUT 30x30 M10
6	4	patin vérin rotulé M10	PATIN VERIN ROTULE M10
9	2	embout 50x30	EMBOUT 50X30
10	1	cap mousse tf1-5000	

Conçu par	Vérifié par	Approuvé par	Date		Date	
sylvain.migeon					20/04/2011	

TABLE 3 HAUTEURS
avec repose tête
réf TF1-5000

tf1-5000 3d détails

Modification

Feuille 1 / 1